KURO PENDANT

T454510

Assembly instructions

WATT&VEKE®

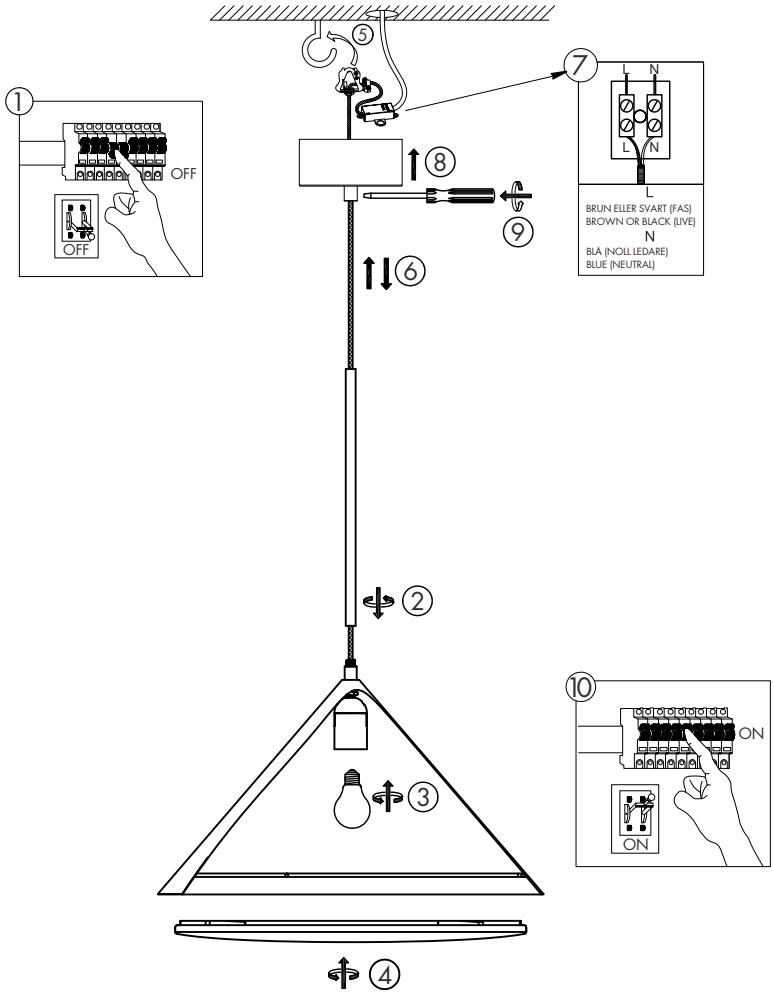

1. Stäng av strömmen
2. Skruva fast metallcylindern på lampskärmen
3. Sätt in ljuskällan
4. Sätt in bländskyddet och vrid tills stopp
5. Fäst kroken i taket och häng upp pendellampan
6. Lossa dragavlastningen och korta ledningen till önskad längd drag åt dragavlastningen igen
7. Anslut ledningen
8. Montera takkoppen
9. Dra åt skruven
10. Slå på strömmen

Nätanslutning: 220-240V~ 50Hz.
Ljuskälla: E27 Max 30W LED
Ljuskälla säljs separat
Endast för inomhusbruk

Om den yttre böjliga kabeln eller sladden till denna belysning skadas, får den endast bytas ut av tillverkaren eller dennes serviceagent eller annan behörig person för att undvika eventuella risker.

Skötselråd
Rengör med en torr, mjuk trasa. Använd en fuktad trasa med en mild rengörande produkt vid behov. Använd ej slipande eller starka rengöringsmedel.

Symbolen med den överkorsade soptunnan anger att produkten inte får hanteras som hushållsavfall. Produkten ska lämnas in för återvinning i enlighet med lokala miljöbestämmelser för avfallshantering. Genom att återvinna produkten hjälper du till att minimera potentiella negativa effekter på människors hälsa och på miljön.

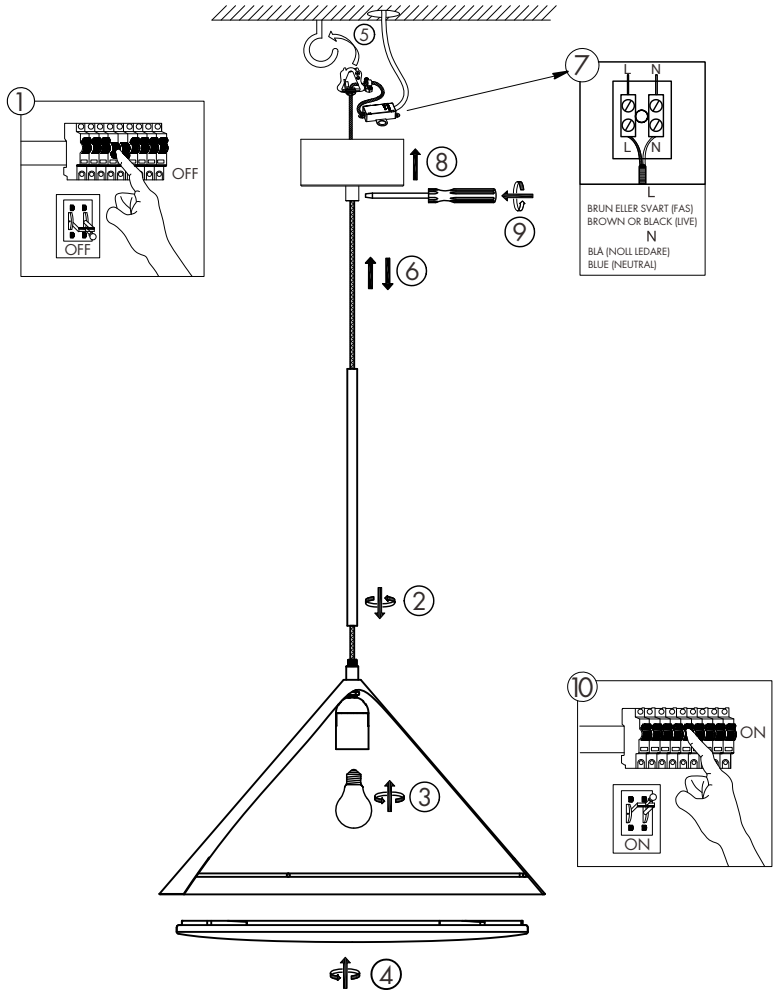

1. Turn off the power
2. Fix the rod to the shade
3. Insert the light source
4. Insert and twist the diffuser until fixed
5. Fix the hook to the ceiling and hang up the pendant lamp
6. Loosen the strainrelief. Adjust the cable length to the length you want. Tighten the strainrelief
7. Connect the wire
8. Fix the canopy
9. Tighten the screw
10. Turn on the power

Rated voltage: 220-240V~ 50Hz.
Light source: E27 Max 30W LED
Light source is sold separately
For indoor use only

If the external flexible cable or cord of this luminaire is damaged, it shall be exclusively replaced by the manufacturer or his service agent or a similar qualified person in order to avoid a hazard.

Cleaning instructions

Wipe off dust with dry soft cloth. Remove stains with water and a light detergent or soap applied with a damp cloth. Do not use detergents containing abrasives or solvents.

The crossed-out wheeled bin symbol indicates that this product may not be treated as household waste. It should be disposed of in accordance with local environmental regulations for waste disposal. By recycling this product, you will help to minimize potential negative consequences for human health and the environment.

THANK YOU FOR CHOOSING A WATT&VEKE LIGHTING PRODUCT

Watt&Veke AB | Tegnérgatan 14 | S-113 58 Stockholm, Sweden

wattveke.se